Каталог запасных частей для котла Buderus Logamax Plus GB122i KD H

Buderus

6721823178
(2020/10) Hal

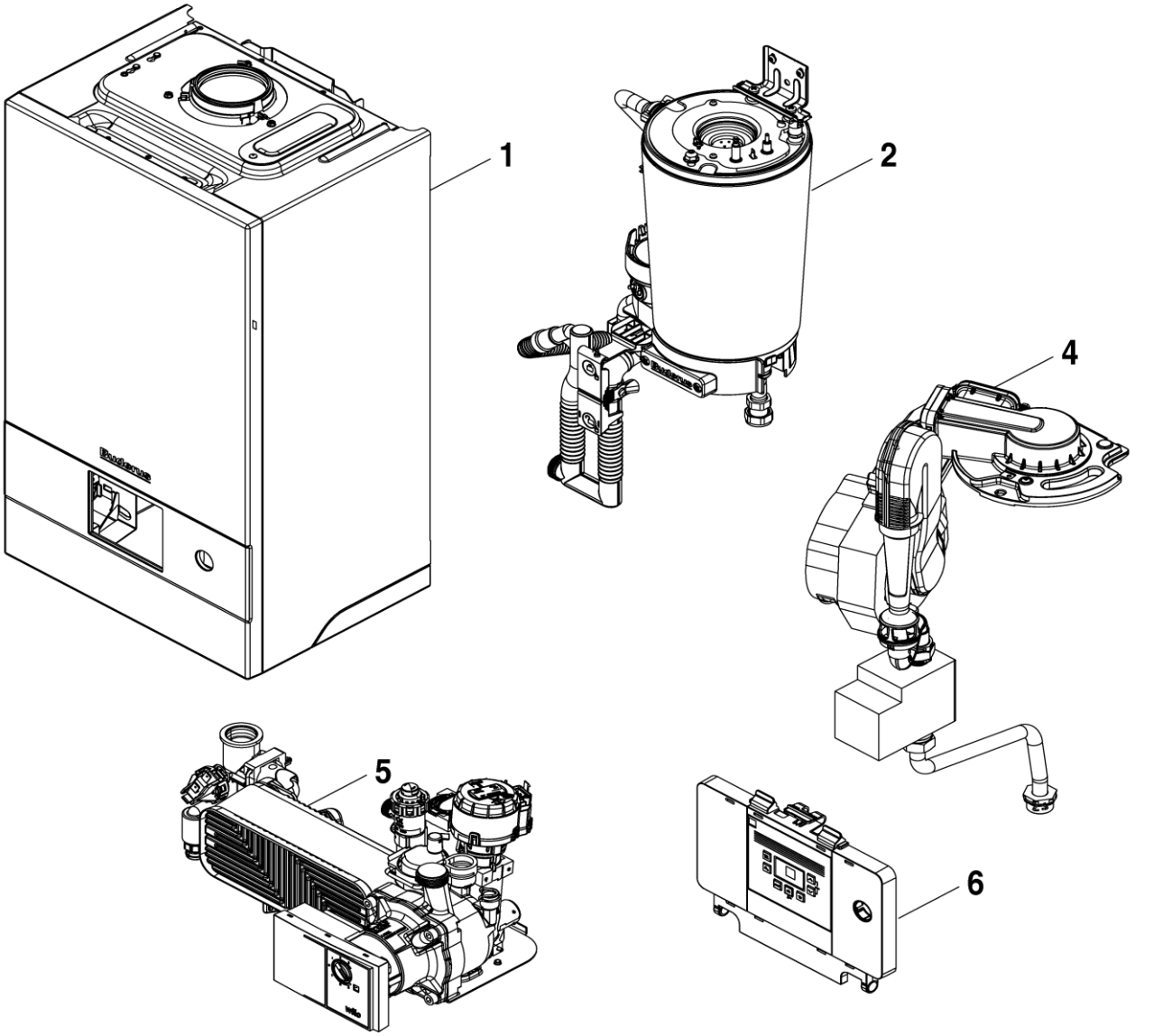

Buderus

[de] Wichtige Hinweise zur Installation/Montage

Die Installation/Montage muss durch eine für die Arbeiten zugelassene Fachkraft unter Beachtung der geltenden Vorschriften erfolgen.

[en] Important notes on installation/assembly

The installation/assembly must be carried out by a professional who is authorised to do the work, and with due regard to the relevant regulations.

[fr] Instructions importantes pour l'installation/le montage

L'installation/le montage doit être effectué(e) par un spécialiste qualifié pour les opérations concernées et dans le respect des prescriptions applicables.

[bg] Важни указания във връзка с инсталацията/монтажа

Инсталацията/монтажът трябва да се извършва от лицензиран за работите специалист в съответствие с приложимите разпоредби.

[cs] Důležité pokyny k instalaci/montáži

Instalaci/montáž musí při dodržení platných předpisů provést odborný pracovník s příslušným oprávněním pro tyto práce.

[da] Vigtige anvisninger til installationen/monteringen

Installationen/monteringen skal foretages af en godkendt installatør under overholdelse af de gældende forskrifter.

[el] Σημαντικές υποδείξεις για την εγκατάσταση/συναρμολόγηση

Η εγκατάσταση/συναρμολόγηση πρέπει να πραγματοποιείται από εξουσιοδοτημένο για τις εργασίες αυτές τεχνικό προσωπικό, το οποίο θα πρέπει να φροντίζει ώστε να τηρούνται οι ισχύουσες διατάξεις.

[es] Indicaciones importantes para instalación/montaje

La instalación/el montaje lo debe realizar personal especializado autorizado para los trabajos, respetando las prescripciones vigentes.

[et] Olulised juhised paigaldamiseks/montaažiks

Paigaldamist/montaaži tohib läbi viia selleks volitusi omav spetsialist, arvestades kehtivaid nõudeid.

[fl] Belangrijke aanwijzingen betreffende de installatie/montage

De installatie/montage moet worden uitgevoerd door een voor de werkzaamheden geautoriseerde installateur. Hij moet rekening houden met de geldende voorschriften.

[fi] Tärkeitä asennus- ja kokoonpano-ohjeita

Näihin töihin hyväksytyn ammattiasentajan pitää suorittaa asennus- ja kokoonpanotyöt voimassa olevien määräysten mukaisesti.

[hu] Fontos tudnivalók az installáláshoz/szereléshez

Az installálást/szerelést egy, a munkákra felhatalmazott szakembernek kell végeznie, az érvényes előírások figyelembevételével.

[it] Avvertenze importanti per l'installazione/il montaggio

L'installazione/il montaggio deve aver luogo ad opera di una ditta specializzata ed autorizzata in osservanza delle disposizioni vigenti.

[he] მნიშვნელოვანი მითითებები ინსტალაციისთვის/მონტაჟისათვის

ინსტალაცია/მონტაჟი უნდა განხორციელდეს სამუშაოებისთვის დაშვებული კვალიფიციური პერსონალის მიერ, მოქმედი განაწესის დაცვით.

[lt] Svarbios instaliavimo ir (arba) montavimo nuorodos

Instaliuoti ir montuoti, laikantis galiojančių taisyklių, leidžiama kvalifikuotiems specialistams, kurie buvo įgalioti šiems darbams atlikti.

[lv] Svarīgi norādījumi par iekārtas uzstādīšanu / montāžu

Iekārtas uzstādīšanu/montāžu ir jāveic specializētam sertificētam speciālistam, ievērojot spēkā esošos noteikumus.

[nl] Belangrijke aanwijzingen betreffende de installatie/montage

De installatie/montage moet worden uitgevoerd door een voor de werkzaamheden geautoriseerde installateur rekening houdend met de geldende voorschriften.

[no] Viktig informasjon om installasjon/montering

Installasjonen/monteringen skal gjennomføres av autoriserte installatører, og gjeldende forskrifter skal følges.

[pl] Ważne wskazówki dotyczące instalacji/montażu

Instalacja /montaż muszą być wykonane przez uprawnionego do tego rodzaju prac specjalistę przy zachowaniu obowiązujących przepisów.

[pt] Indicações importantes relativas à instalação/montagem

A instalação/montagem deve ser efetuada por um técnico especializado com qualificações para estes trabalhos, tendo em atenção os regulamentos em vigor.

[ro] Indicaţii importante privind instalarea/montajul

Instalarea/montajul trebuie realizate de către un specialist autorizat pentru lucrările respective, respectându-se prescripţiile valabile.

[ru] Важные указания по подключению/монтажу

Подключение/монтаж должны выполнять специалисты, имеющие допуск к выполнению таких работ, при соблюдении действующих норм и правил.

[sk] Dôležité pokyny týkajúce sa inštalácie/montáže

Inštaláciu/montáž musí realizovať odborník s oprávnením na výkon týchto prác, pričom musí dodržovať platné predpisy.

[sl] Pomembni napotki za namestitev/montažo

Namestitev/montažo mora izvesti strokovnjak, pristojen za tovrstna dela, ob upošte vanju veljavnih predpisov.

[sr] Važna uputstva za ugradnju i montažu

Ugradnju i montažu moraju da obave samo stručna lica ovlašćena za izvođenje takvih radova koja će poštovati važeće propise.

[sv] Viktiga anvisningar för installation/montering

Installationen/monteringen måste utföras av en behörig och fackkunnig person enligt gällande föreskrifter.

[tr] Kurulum/Montaj ile ilgili önemli uyarılar

Kurulum/Montaj çalışmaları sadece yetkili bayiler tarafından aşağıda belirtilen talimatlar dikkate alınarak yapılmalıdır.

[uk] Важливі вказівки щодо установки/монтажу

Установку/монтаж мають здійснювати фахівці, що мають дозвіл на проведення цих робіт, із дотримання чинних приписів.

[zh] 安装方面的重要提示

必须由受到许可承担该项工作的专业人员遵照相关法规进行安装。

[ar] ملاحظات هامة للتركيب/التجميع

يجب أن يتم التركيب/التجميع من قبل متخصص مصرح له بالعمل، مع مراعاة اللوائح السارية.

[fa] تذکرات مهم درباره نصب/مونتاژ

نصب/مونتاژ باید توسط فردی حرفه ای که مجاز به انجام این کار است، و همچنین با توجه کامل به مقررات مربوطه انجام شود.

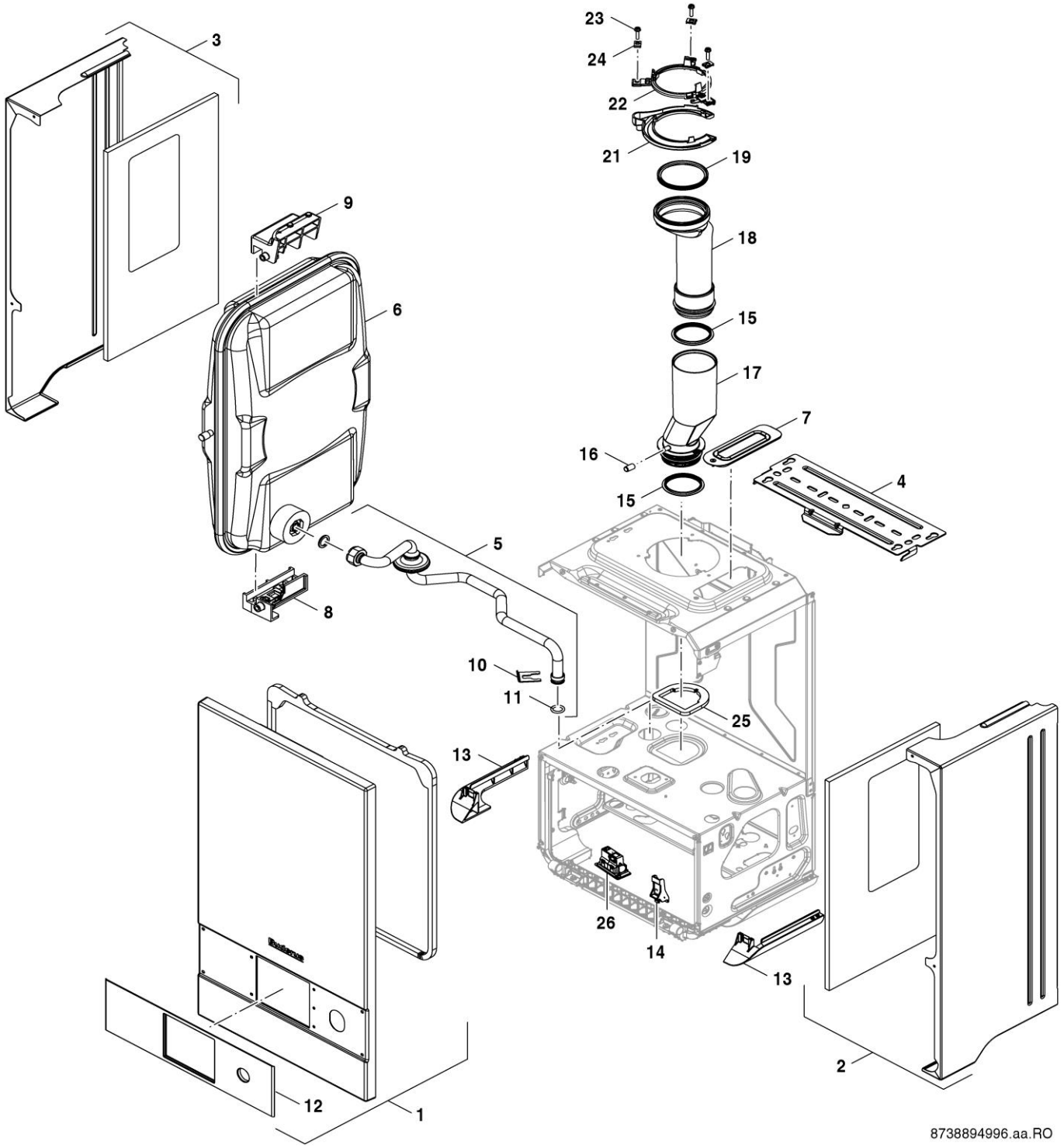

Sheet metal

1

GB122i-24 KD H

Pos	Описание	S-Nr	Ordering no.	GB122i-24 KD H															Remarks
1	Cover white		8 737 602 305	■															
2	Side panel RHS		8 737 602 303	■															
3	Side panel LHS		8 737 602 302	■															
4	Bracket		8 737 602 306	■															
5	Pipe expansion vessel		8 718 649 589 0	■															
6	Expansion vessel		8 718 650 655 0	■															
7	Cover plate		8 737 602 307	■															
8	Expansion vessel support		8 737 602 309	■															
9	Expansion vessel support		8 737 602 308	■															
10	Clip (5x)		8 718 641 029 0	■															
11	O-Ring 12.37x2.62 EPDM (10x)		8 722 880 163 0	■															
12	Bezel square		8 737 602 319	■															
13	Cover		8 737 602 311	■															
14	Support		8 737 602 316	■															
15	Washer Ø70mm		8 737 902 750 0	■															
16	Protective cap		8 737 902 864 0	■															
17	Flue pipe lower		8 718 650 987 0	■															
18	Flue pipe top		8 718 650 986 0	■															
19	Washer Ø80mm		8 737 902 970 0	■															
21	Covering sheet		8 718 650 036 0	■															
22	Support Upper Flue		8 718 682 454 0	■															
23	Screw No.10x20 Hex Flange Head (3x)		8 716 109 363 0	■															
24	Nut 4,8mm (10x)		8 710 609 015 0	■															
25	Seal		8 737 602 613	■															
26	Housing KEY		8 737 602 651	■															

GB122i-24 KD H

Sheet metal

1

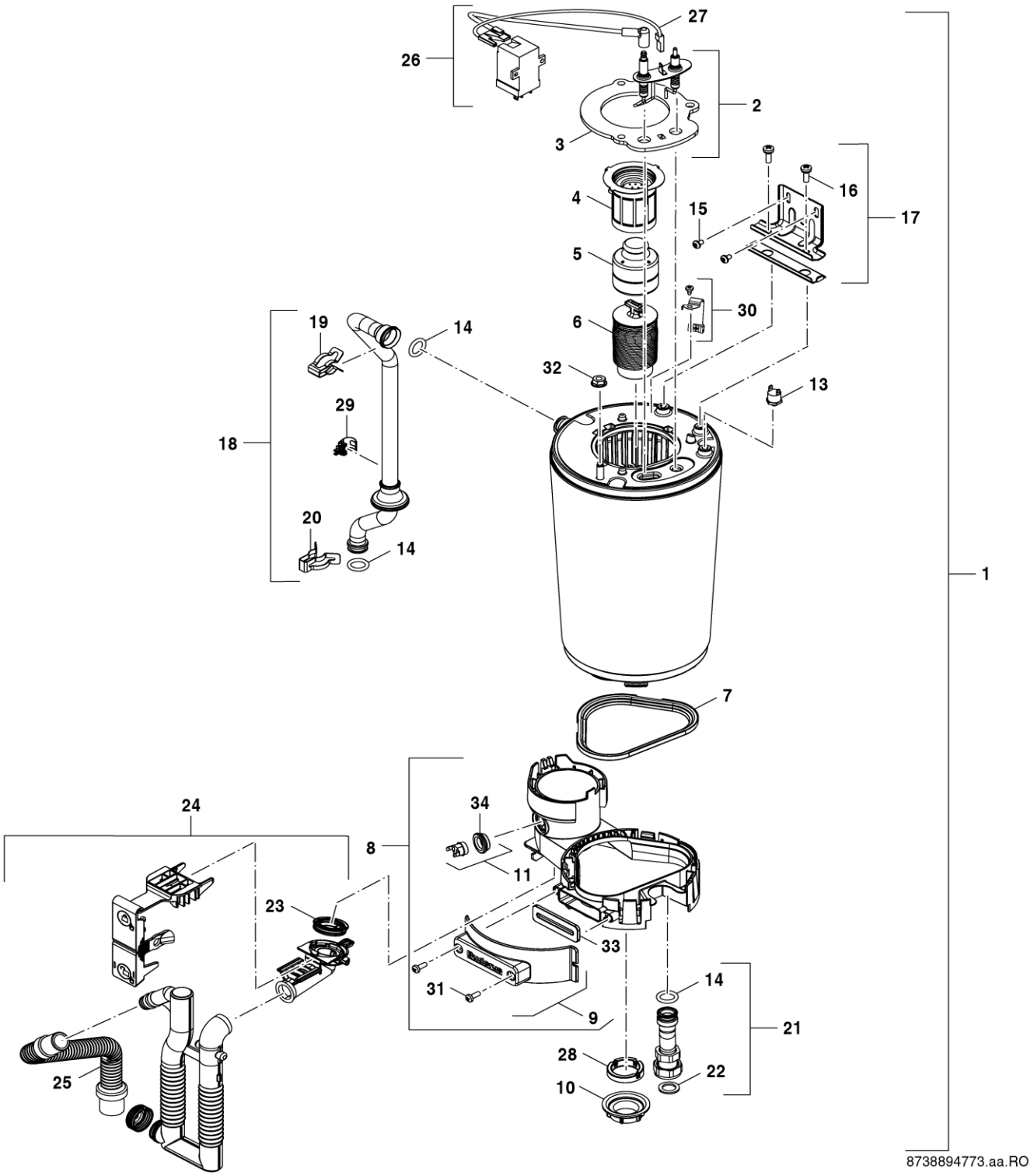

Heat exchanger

2

GB122i-24 KD H

Pos	Описание	S-Nr	Ordering no.	GB122i-24 KD H															Remarks
1	Heating block 30kW		8 737 602 146	■															
2	Electrodes		8 737 903 536 0	■															
3	Gasket Burner		8 718 650 789 0	■															
4	Burner 30kW		8 718 650 984 0	■															
5	Displacement body		8 715 405 197 0	■															
6	Lower baffle		8 737 602 342	■															
7	Seal		8 718 651 071 0	■															
8	Condensate receiver		8 718 651 012 0	■															
9	Lock Condensate receiver		8 718 650 788 0	■															
10	Nut		8 713 301 196 0	■															
11	Temperature limiter assy		8 710 506 267 0	■															
13	Temperature limiter		8 737 903 399 0	■															
14	O-ring 17x4 (10x)		8 716 771 154 0	■															
15	Screw M5x8 Taptite pozi PL (10x)		8 737 602 552	■															
16	Screw M6x18 (10x)		8 737 602 143	■															
17	Fixing bracket		8 718 650 985 0	■															
18	Pipe		8 718 649 158 0	■															
19	Clip (10x)		8 711 200 024 0	■															
20	Clip (10x)		8 718 645 510 0	■															
21	Pipe		8 718 649 167 0	■															
22	Washer 24x2 (10x)		8 700 103 715 0	■															
23	Seal siphon		8 737 602 313	■															
24	Siphon assembly		8 737 602 314	■															
25	Hose Condensate		8 737 602 312	■															
26	Ignition device with EMC filter		8 737 602 553	■															
27	Ignition Cable		8 737 902 999 0	■															
28	Seal Condensate Tray		8 716 117 038	■															
29	Sensor 18mm		8 718 688 801 0	■															
30	Sensor NTC		8 737 602 343	■															
31	Screw M5x14 (10x)		8 716 012 033 0	■															
32	Nut M8 with flange		8 718 682 332 0	■															
33	Lock Condensate receiver		8 737 902 502 0	■															
34	Grommet		8 737 902 638 0	■															

GB122i-24 KD H	Heat exchanger	**2**

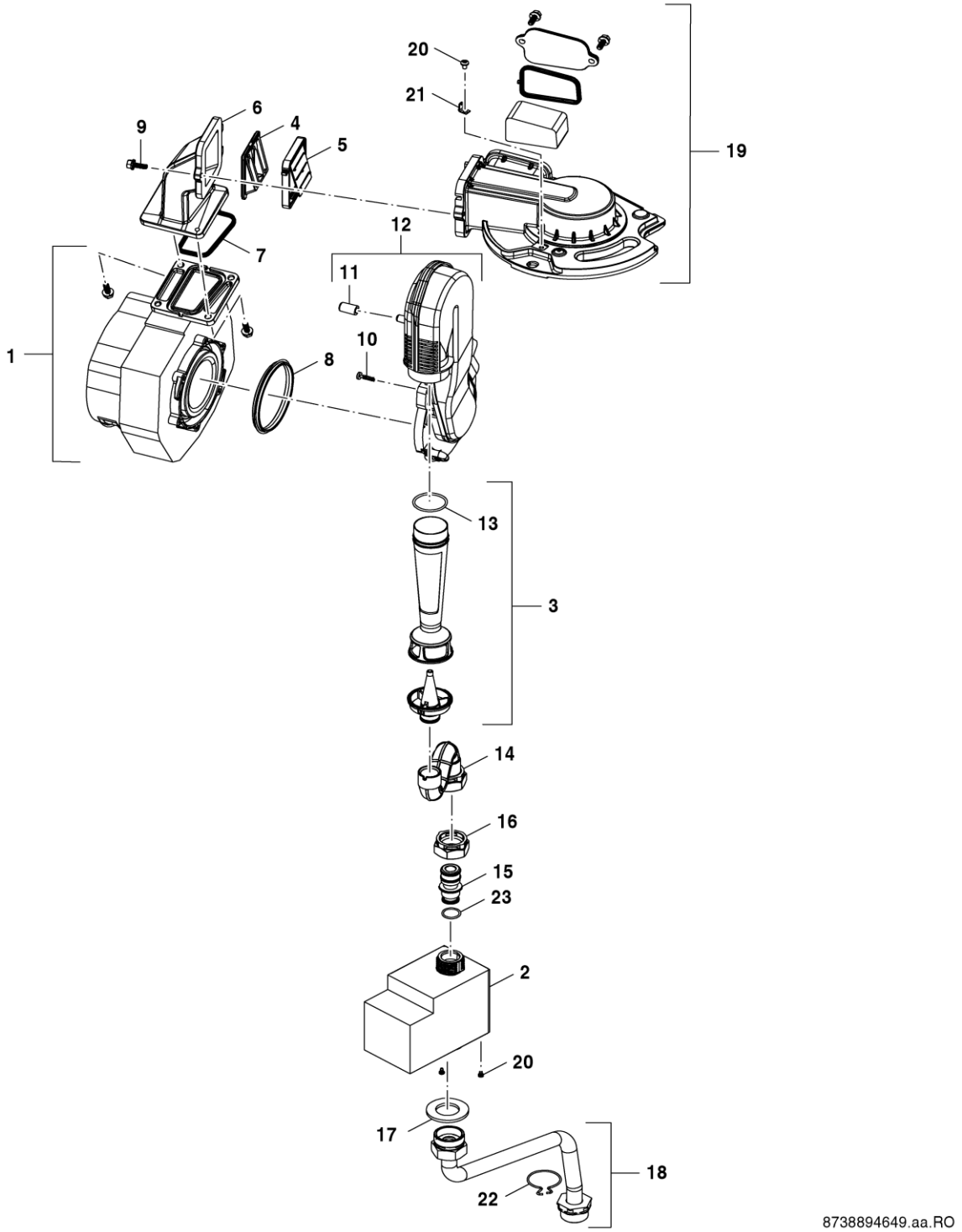

Gas valve

4

GB122i-24 KD H

Pos	Описание	S-Nr	Ordering no.	GB122i-24 KD H															Remarks
1	Centrifugal blower		8 718 651 784 0	■															
2	Gas valve		8 718 651 802 0	■															
3	Venturi 30kW G20/G31		8 718 650 605 0	■															
4	Flap Seal		8 716 117 051	■															
5	Valve Flap		8 716 117 050	■															
6	Fan elbow		8 718 649 646 0	■															
7	Seal centrifugal blower		8 718 660 208 0	■															
8	Seal		7 746 001 88A 0	■															
9	Screw M5x15 (3x)		8 718 651 785 0	■															
10	Screw 4x15 (10x)		8 737 700 103 0	■															
11	Protective cap		8 737 902 864 0	■															
12	Pipe Suction		8 718 650 806 0	■															
13	O-ring NBR 29x2 (10x)		8 718 662 626 0	■															
14	Tube - Gas Supply		8 718 650 473 0	■															
15	Orifice 30kW G31		8 718 651 017 0	■															
15	Orifice 30kW G20		8 718 651 018 0	■															
16	Nut		8 716 106 683 0	■															
17	Gasket Gas valve 41x3 (10x)		8 718 668 449 0	■															
18	Tube - Gas Supply		8 718 649 588 0	■															
19	Duct gas-air mixture		8 718 649 668 0	■															
20	Threaded Stud M8x45		8 713 104 051 0	■															
21	Connector 6.3 Male		8 718 652 196 0	■															
22	Clip 3/4" (10x)		19928641	■															
23	O-Ring 12x3 (10x)		8 710 205 089 0	■															

GB122i-24 KD H

Gas valve

4

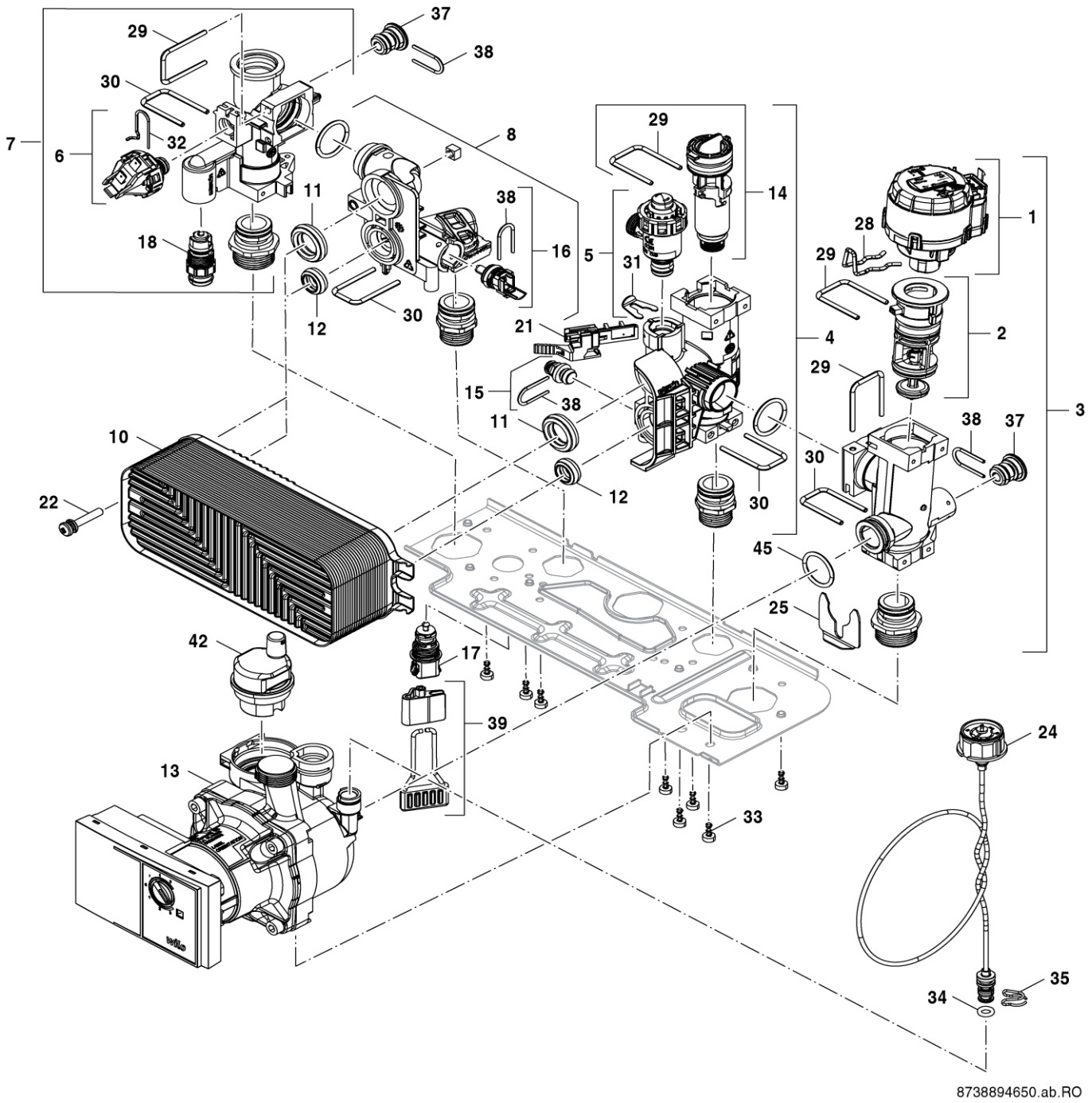

Hydraulic block

5

GB122i-24 KD H

Pos	Описание	S-Nr	Ordering no.	GB122i-24 KD H															Remarks
1	Motor Diverter Valve		8 718 644 564 0	■															
2	Cartridge 3-way valve		8 718 644 562 0	■															
3	Manifold ch return (bypass open)		8 718 644 994 0	■															
4	Manifold DCW		8 718 645 549 0	■															
5	Valve safety 3bar		8 718 644 566 0	■															
6	Pressure switch		8 718 644 585 0	■															
7	Manifold ch flow		8 718 644 557 0	■															
8	Manifold DHW		8 718 644 559 0	■															
10	Heat exchanger C-PHE 26 plates		8 718 642 949 0	■															
11	Seal 28,4x8 (10x)		8 716 771 003 0	■															
12	Seal 19,4x8 (10x)		8 716 771 325 0	■															
13	Pump SWiM35 6MH CH 9H (Yonos Para)		8 718 646 199 0	■															
14	Cartridge Sanitary 14 l/min		8 718 645 685 0	■															
15	Valve safety 15bar		8 718 645 052 0	■															
16	Sensor NTC		8 718 650 454 0	■															
17	Filling valve		8 718 644 592 0	■															
18	Drain valve		8 718 644 583 0	■															
21	Hall effect sensor		8 718 644 578 0	■															
22	Screw M5x35 (10x)		8 718 684 954 0	■															
24	Pressure Gauge		8 718 641 350 0	■															
25	Clip (10x)		8 718 644 589 0	■															
28	Clip (10x)		8 718 644 563 0	■															
29	Clip (10x)		8 718 644 580 0	■															
30	Clip (10x)		8 718 644 586 0	■															
31	Clip (10x)		8 718 644 579 0	■															
32	Clip (10x)		8 718 644 584 0	■															
33	Screw T20 Ø4x10 8.8 (10x)		8 718 644 590 0	■															
34	O-ring 6x2.5mm (10x)		8 718 641 190 0	■															
35	Cable clip (10x)		8 719 905 335 0	■															
37	Grommet		8 718 644 567 0	■															
38	Cable clip (10x)		8 718 644 587 0	■															
39	Handle filling valve		8 737 602 317	■															
42	Automatic purger		8 718 505 039 0	■															
45	O-ring 21,89mmx2,62mm (10x)		8 737 603 089	■															

GB122i-24 KD H

Hydraulic block

5

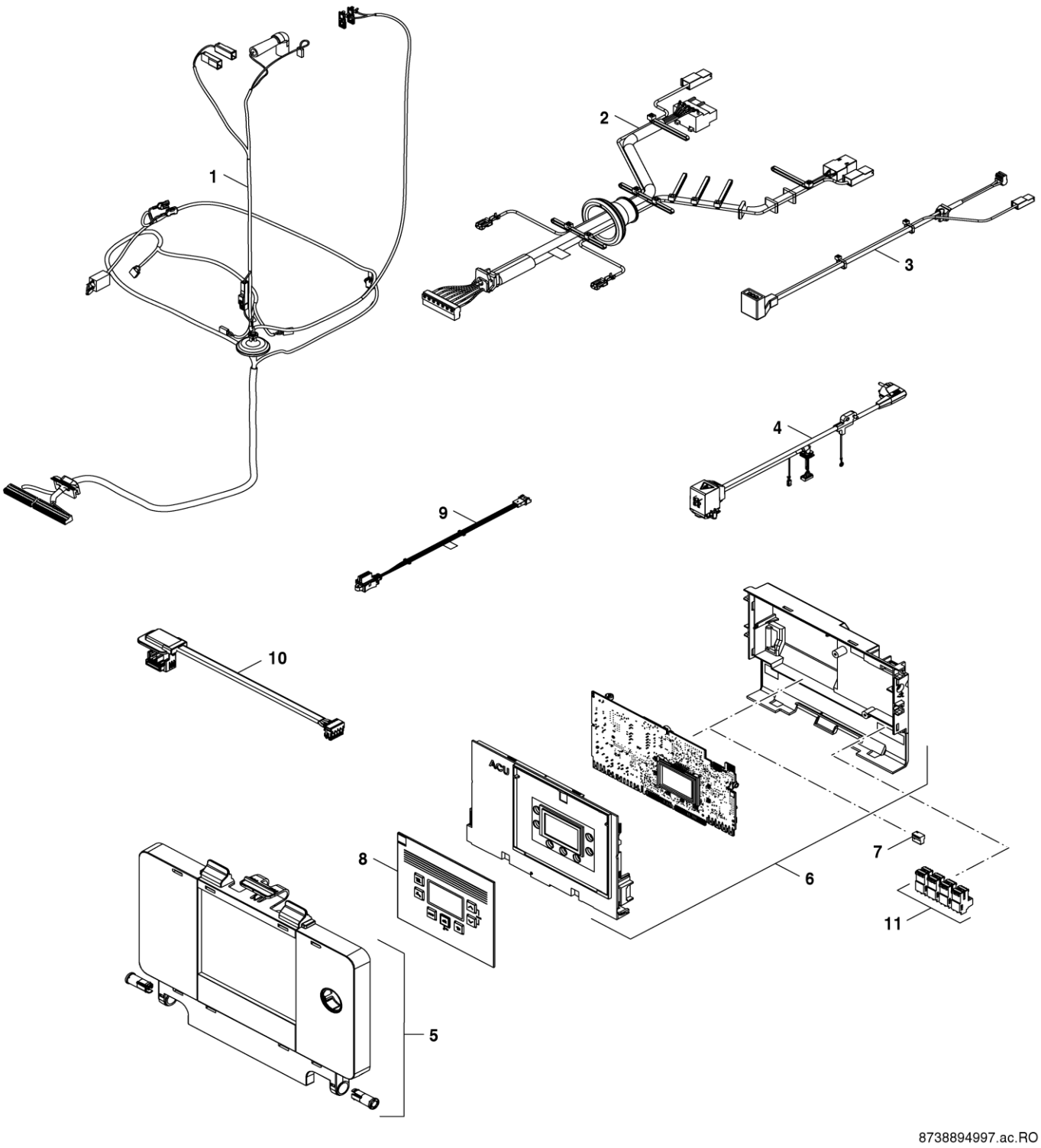

Control box

6

GB122i-24 KD H

Pos	Описание	S-Nr	Ordering no.	GB122i-24 KD H															Remarks
1	Cable tree LV		8 718 650 691 0	■															
2	Cable tree HV		8 718 650 693 0	■															
3	Cable Pump		8 718 650 708 0	■															
4	Cable with Plug		8 737 602 653	■															
5	User interface		8 718 649 686 0	■															
6	Control unit ACU-L		8 737 602 315	■															
7	Code Plug ACP 25015 (NG)		8 737 603 468	■															
7	Code Plug ACP 25017 (LPG)		8 737 603 469	■															
8	Facia		8 737 905 054 0	■															
9	3WV Cable		8 718 651 824 0	■															
10	Cable KEY		8 737 602 652	■															
11	Connector Set		8 737 711 080	■															
	Gas conversion kit NG GB122i-24 KD H		7 736 902 042	■															
	Gas conversion kit LPG GB122i-24 KD H		7 736 902 043	■															

GB122i-24 KD H

Control box

6

Appliance	Ordering no.	Country	S-Nr.	Remarks
GB122i-24 KD H	7 736 902 031	Russian Federation	5700	